AT-RT (All Terrain Recon Transport)

06654-0389
©2005 BY REVELL GmbH & Co. KG
PRINTED IN CHINA

AT-RT (All Terrain Recon Transport)

Die separatistischen Bewegungen machen sich überall in der Galaxis bemerkbar. Nicht nur auf Coruscant kommt es zu Auseinandersetzungen. Die Republik setzt daher auf diversen Planeten die verschiedensten Maschinen ein, die stets speziell auf die jeweiligen Gegebenheiten ausgerichtet sind. Um Kashyyyk, den Heimatplaneten der Wookies und Chewbaccas, vor dem Ansturm der Konföderierten Droiden-Armee zu verteidigen, greift die Armee der Republik unter anderem auf den 400 Kilogramm schweren AT-RT zurück. Ursprünglich zur reinen Aufklärung vorgesehen, erweist sich der 75 Stundenkilometer schnelle Transporter als äußerst wirkungsvoll und nützlich gegen die gegnerischen Infanterieeinheiten. Nicht zuletzt auch wegen der Kanone, die sich vorne an dem AT-RT befindet.

AT-RT (All Terrain Recon Transport)

The separatist movements make their presence felt throughout the galaxy. It is not only on Coruscant that it ends in conflict. The Republic uses on various planets machines specially designed for their particular environment. In order to defend Kashyyyk, the home planet of the Wookies and the Chewbaccas, against the attack of the Confederate Droid Army, among other things, the Army of the Republic has recourse to AT-RTs with a weight of 400 kg. Originally designed purely for reconnaissance purposes, this 75 km/hour transport proves to be extremely effective and useful against enemy infantry units, not least thanks to the cannon located in the front of the AT-RT.

Ware hergestellt und im Eigentum von Revell GmbH & Co. KG. Widerrechtliche Nachahmungen werden gerichtlich verfolgt.
Ce produit est propriété de la société Revell GmbH & Co. KG. Toute utilisation ou duplication frauduleuse sera l'objet de poursuites en justice.
Modelado y en propiedad de Revell GmbH & Co. KG. Instrucciones Ilícitas serán perseguidas por la ley.
Prodotto di proprietà della Revell GmbH & Co. KG e di proprietà della stessa impresa, le quali procedono legalmente contro ogni imitazione abusiva.
Modell av Revell GmbH & Co. KG. Ulovlighetene og uoverskuelige konsekvensene ved kopiering vil bli forfulgt av rettslig myndighet.
Design utviklet av og eies av Revell GmbH & Co. KG. Enhver ulovlig etterligning vil bli forfulgt av rettslig myndighet.
Produkcja i prawa własności firmy Revell GmbH & Co. KG. Nielegalne podrabianie jest zabronione pod odpowiedzialnością sądową.
Model, Revell GmbH & Co. KG. Ilmeisimin oikeuksien omistaja. Kaikki oikeudet pidätetään. Kaiken sellaisen kaltaisen toiminnan tulee olemaan laitonta.
A termék szellemi tulajdon és a tulajdonjog birtokosa a Revell GmbH & Co. KG. A jogszabályon alulmenőket a hatályos törvények szerint üldözik.
Model manufactured by and property of Revell GmbH & Co. KG. Illegal imitations are subject to prosecution.
Varen vervaardigd door en eigendom van Revell GmbH & Co. KG. Oneerlijke nabootsingen worden gerechtelijk vervolgd.
Ferrem produzidas e de propriedade da Revell GmbH & Co. KG. Cópias não autorizadas serão processadas judicialmente. Caso detectadas ou ilícitas.
Modellen tillverkad av och tillhör Revell GmbH & Co. KG. All kopiering bakrus enligt lagar som upphovsrätt.
Varmen er fremstillet af Revell GmbH & Co. KG. som også har ejendomsret. Lovstridige efterligninger sagsøges.
Μοντελο κατασκευασθ κατασκευη ιδιοκτησια φιρμας Revell GmbH & Co. KG. Προσοχη παρανομες προσομοιωσεις κατω απο τον νομο.
Η μαρκα κατασκευασμενο υπο και κατοχη δικαιωματων της Revell GmbH & Co. KG. Οι παρανομες μιμησεις θα κατηγορουνται δικαστικως.
Ten byl vyrobe na firmou Revell GmbH & Co. KG. a je jejím vlastnictvím. Proti neoprávněným napodobeninám se bude postupovat soudní cestou.
Forma je proizvedena in je vlastnina Revell GmbH & Co. KG. Kazenske kopije bodo pravno kaznovane.

Verwendete Symbole/Used Symbols

Bitte beachten Sie folgende Symbole, die in den nachfolgenden Bauetappen verwendet werden.
Veuillez noter les symboles indiqués ci-dessous, qui sont utilisés dans les étapes suivantes du montage.
Diverse letter en cuenta los símbolos facilitados a continuación, a utilizar en las siguientes fases de construcción.
Si prega di fare attenzione ai seguenti simboli che vengono usati nei susseguenti stadi di costruzione.
Huomioi seuraavat symbolit, jotka käytetään seuraavissa rakennusvaiheissa.
Legg merke til symbolene som benyttes i nedenfor-stående som følger.
Proszę zwracać na następujące symbole, które są użyte w poniższych etapach montażowych
Daha aşağıdaki montaj basamaklarında kullanılacak olan, aşağıdaki sembolere lütfen dikkat edin.
Kérjük, hogy a következő szimbólumokat, melyek az alábbi egyes fokozban alkalmazásra kerülnek, vegyek figyelembe.

Please note the following symbols, which are used in the following construction stages.
Neem a.u.b. de volgende symbolen in acht, die in de onderstaande bouwfasen worden gebruikt.
Por favor, preste atenção aos símbolos que seguem pois os mesmos são usados nas próximas etapas de montagem.
Observera: Nedanstående piktogram används i de följande arbetsmomenten.
Læg venligst mærke til følgende symboler, som benyttes i de følgende byggetaser.
Пожалуйста, обратите внимание на следующие символы, которые используются в последующих операциях сборки.
Παρακαλώ προσέχτε τα παρακάτω σύμβολα, τα οποία χρησιμοποιούνται στις παρακάτω βαθμίδες συναρμολόγησης.
Dbajte prosím na dále uvedené symboly, které se používají v následujících konstrukčních etapách.
Prosimo za Vašo pozornost na sledeče simbole ki se uporabljajo v naslednjih korakih gradbe.

10	1.
Klarsichtteile	Anzahl der Arbeitsgänge
Clear parts	Number of working steps
Pièces transparentes	Nombre d'étapes de travail
Transparante onderdelen	Het aantal bouwstappen
Limpiar las piezas	Número de operaciones de trabajo
Poça transparente	Número de etapas de trabalho
Parte transparente	Numero di passaggi
Genomskinliga detaljer	Antal arbetsmoment
Läpinäkyvät osat	Työvaiheiden lukumäärä
Gennemsigtige dele	Antal arbejdsforløb
Gjennomsiktige deler	Antall arbeidstrinn
Прозрачные детали	Количество операций
Elementy przezroczyste	Liczba operacji
διαφανή εξαρτήματα	αριθμός των εργασιών
Şeffaf parçalar	İş safhalarının sayısı
Průzračné díly	Počet pracovních operací
átlátszó alkatrészek	a munkafolyamatok száma
Deli ki se jasno vido	Številka koraka montaže

Dieser Bausatz wurde in mehrfachen Qualitäts- und Gewichtskontrollen auf Vollständigkeit überprüft. Reklamationen können nur bearbeitet werden, wenn die **Bauanleitung**, das aus der Kartonage herausgeschnittene **EAN-Strichcode-Feld** und der **Kassenbon** eingeschickt werden. Bitte haben Sie Verständnis dafür, dass wir nur Gewährleistung bei aktuellen Artikeln übernehmen können, die im Zeitraum der letzten 24 Monate erworben worden sind. **Unfrei eingesandte Reklamationssendungen werden von uns nicht angenommen!**
„Einzelteile für Umbauten können gegen Vorkasse erworben werden". Unsere Adresse: Revell GmbH & Co. KG, Abteilung X, Henschelstr. 20-30, 32257 Bünde. Dieser Direktservice gilt für die Länder: Deutschland, Benelux, Österreich, Frankreich, Großbritannien. Reklamationen aus den übrigen Ländern werden über die jeweiligen Distributeure abgewickelt. Bitte kontakten Sie Ihren Händler.

This Model Kit has been subject to extensive quality and weight checks during the manufacturing process to ensure it leaves our warehouse in perfect condition. We are only able to process applications for missing parts if the following procedure is followed. In all cases the following will be required before we are able to process any request: Original receipt (proof of purchase) original instruction sheets (will be returned) and the bar code cut out of the box. We may not be able to process requests for products that have been discontinued for more than 24 months. Products that are returned directly to us without prior authorisation by a company representative will not be accepted and returned to sender. Replacement parts for conversion or spares will continue to be available however they will incur a handling charge. Please write to: Department X Revell GmbH & Co. KG, Henschelstr 20-30, 32257 Buende.
This direct Service is only available in the following markets: Germany, Benelux, Austria, France & Great Britain, Revell GmbH & Co. KG, Boston House, 64-66 Queensway, Hemel Hempstead, Herts. HP2 5HA, Great Britain.
For all other markets please contact your local dealer or distributer directly.

Afin de vous donner entière satisfaction et pour nous assurer que tous les éléments nécessaires au montage de votre maquette sont présents dans la boîte, cet article a subi dans son intégralité divers contrôles qualitatifs ainsi que des contrôle de poids.
Si toutefois vous deviez nous faire part de certaines réclamations, nous vous prions de bien vouloir vous adresser à votre revendeur habituel, muni de la notice de montage, du code EAN découpé sur la boîte, ainsi que de votre ticket de caisse.
Le SAV ne sera assuré que pour les articles ayant été acquis depuis moins de 24 mois.
Les pièces de rechange utilisées pour la transformation de maquettes pourront être obtenues en pré-paiement. Dans le cas où vous n'obtiendriez pas satisfaction, vous pouvez vous adresser directement à notre service SAV à l'adresse suivante: REVELL GmbH & Co.KG, Abteilung X, Henschelstraße 20-30, D-32257 Bünde ou Revell GmbH & Co. KG, 14 B, rue du Chapeau Rouge, F-21000 Dijon, France.
Pour tous les autres marchés, merci de prendre contact avec votre detailliant ou distributeur.

Deze bouwdoos werd verscheidene malen volledig gecontroleerd op kwaliteit en gewicht. Klachten kunnen slechts in behandeling worden genomen indien de bouwhandleiding, de uit de doos geknipte EAN - streepjescode en de kassabon zijn meegezonden. Wij vragen om uw begrip dat wij alleen garantie kunnen geven voor huidige artikelen die binnen een periode van de laatste 24 maanden zijn gekocht. Onvolledig ingezonden klachten kunnen niet in behandeling worden genomen. Onderdelen voor ombouw kunnen tegen vooruitbetaling gekocht worden.
Ons adres is: Revell GmbH & Co. KG, Afdeling X, Henschelstrasse 20-30, 322557 Bünde. Duitsland. Deze directe service geldt alleen voor de volgende landen: Duitsland, Benelux, Oostenrijk, Frankrijk, Groot Brittannie.
Klachten afkomstig uit overige landen worden via de eventuele locale vertegenwoordigers van Revell afgewikkeld. Wij verzoeken U contact op te nemen met uw winkelier.

Revell GmbH & Co. KG • Henschelstraße 20-30 • D-32257 Buende • Germany • Tel.: +49-5223-965-0 • Fax: +49-5223-965-488 • Internet: www.revell.de

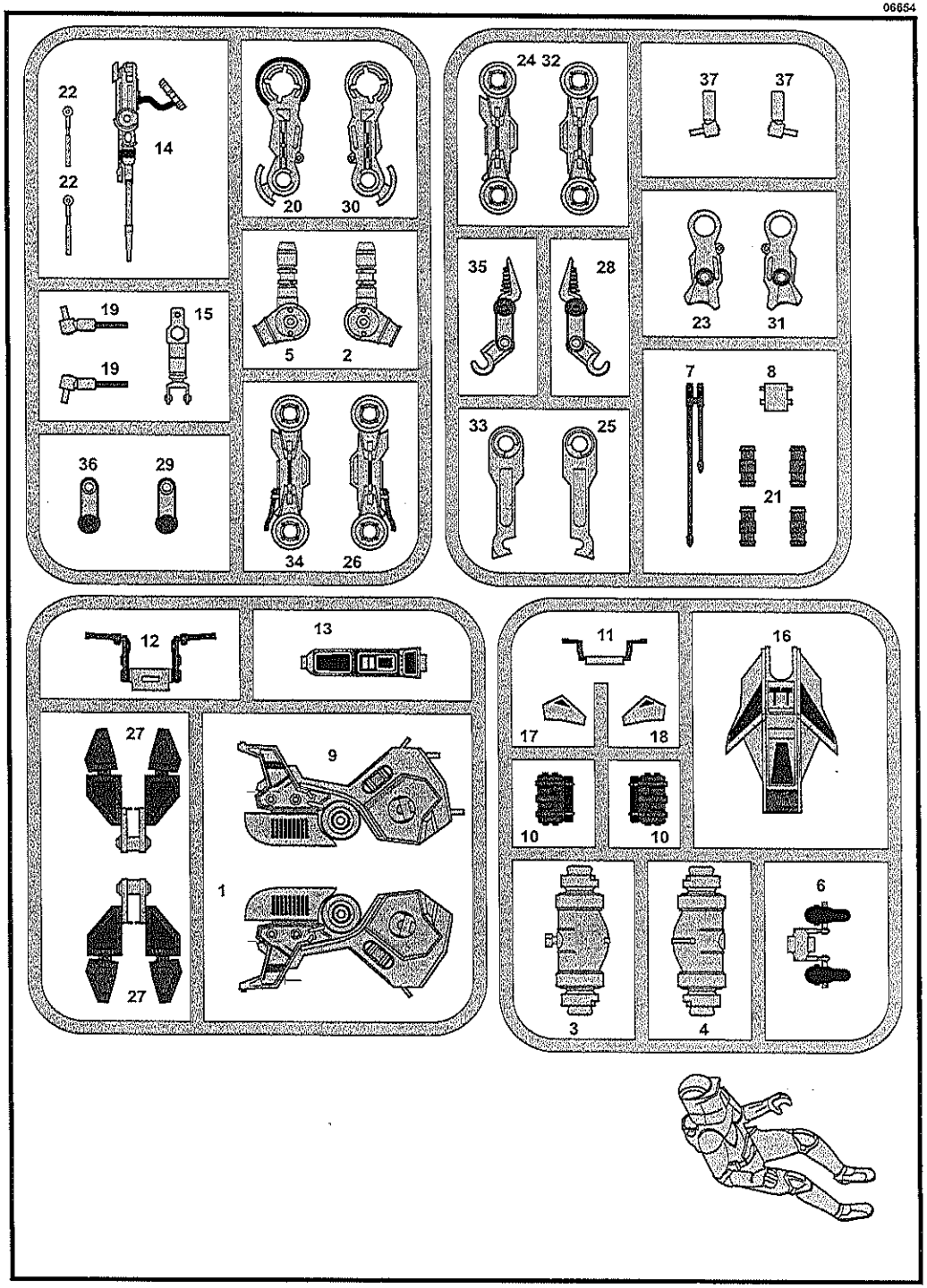

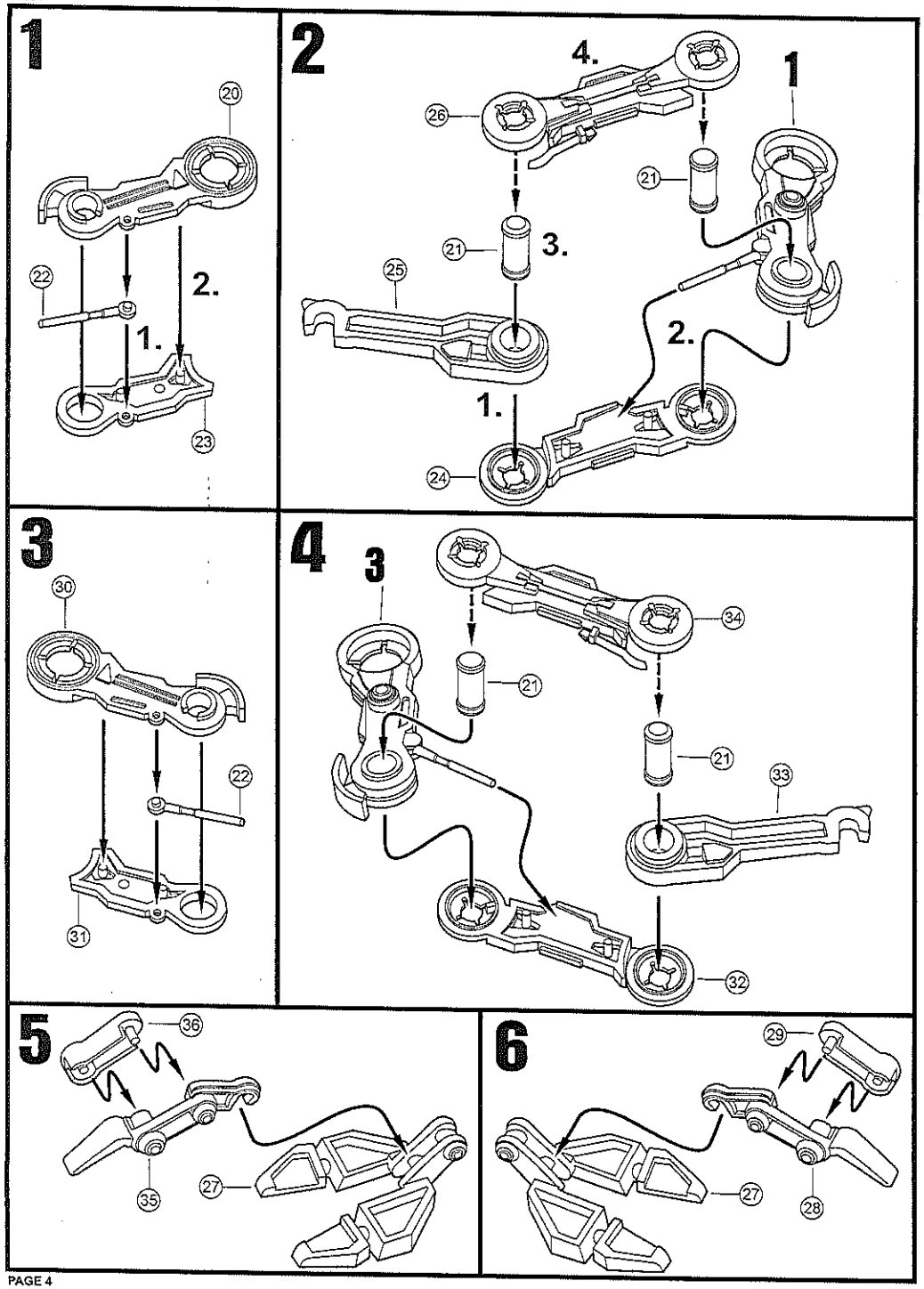
1
20
22
2.
1.
23
2
4.
1
26
21
21
3.
25
2.
1.
24
3
30
22
31
4
3
34
21
21
33
32
5
36
35
27
6
29
27
28

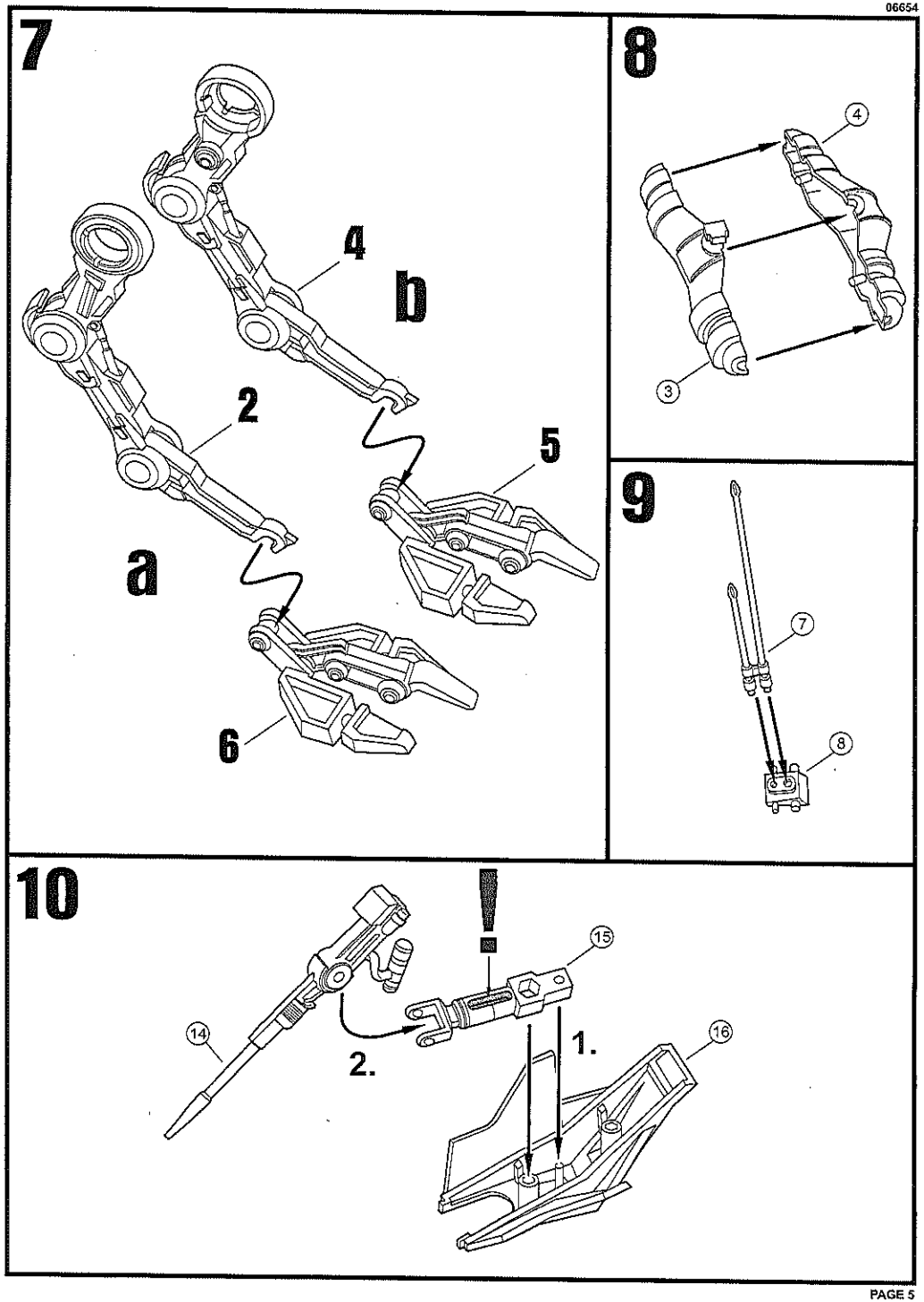
7
4
b
2
5
a
6
8
4
3
9
7
8
10
!
15
14
2.
1.
16

11

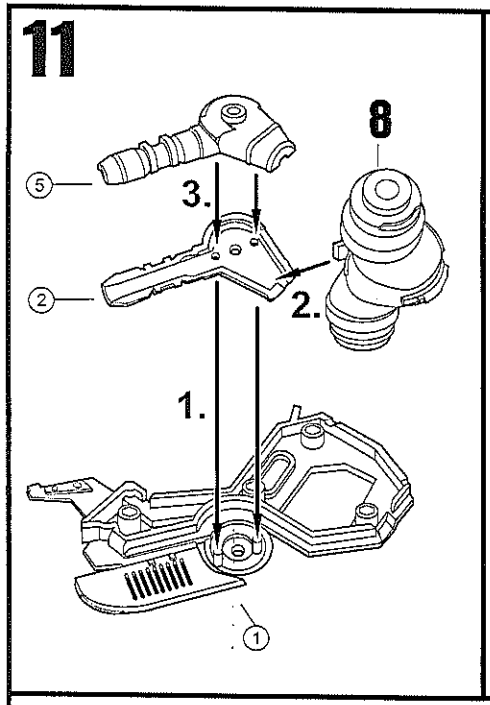

12

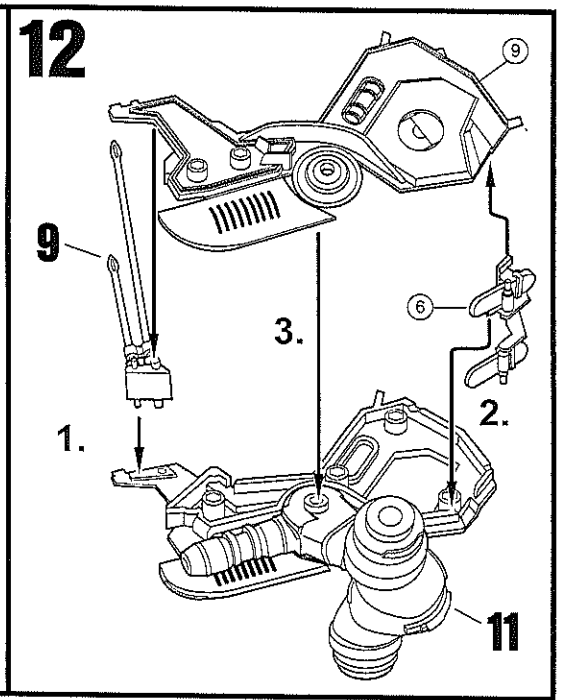

13

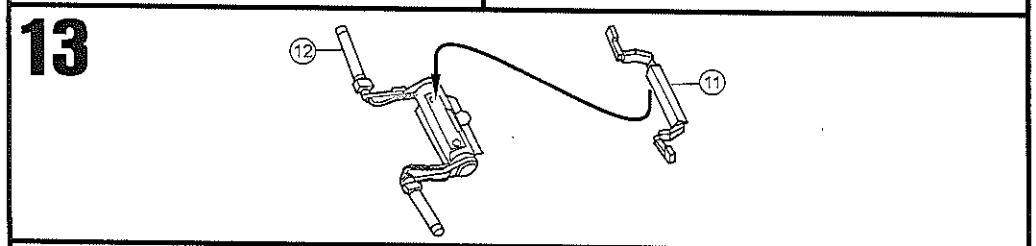

14

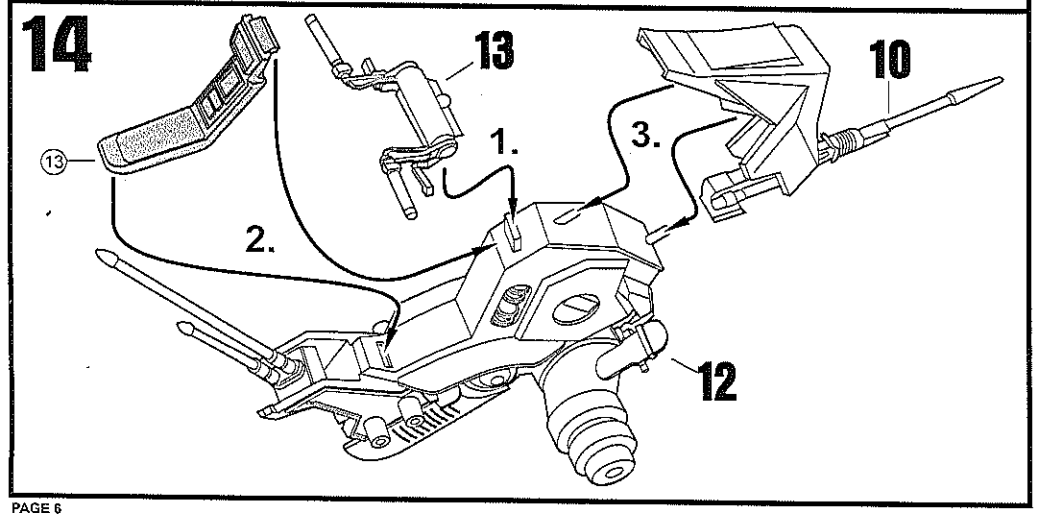

15

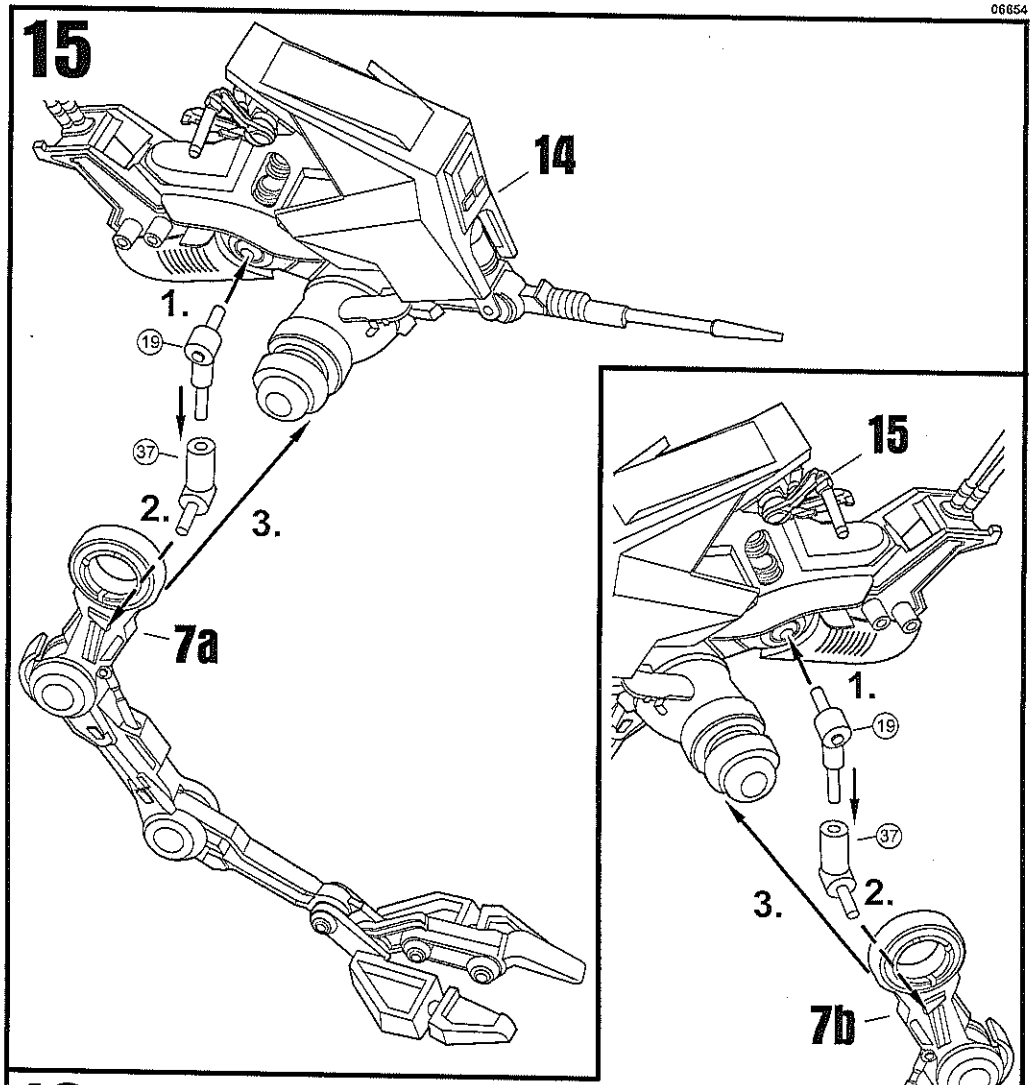

16

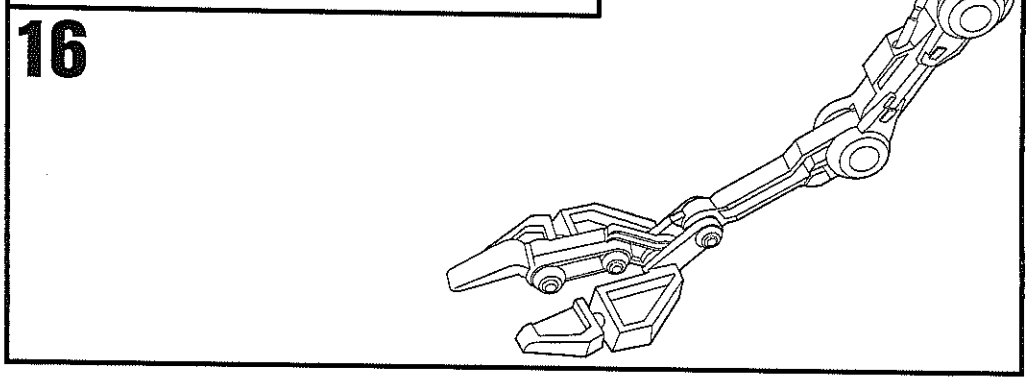

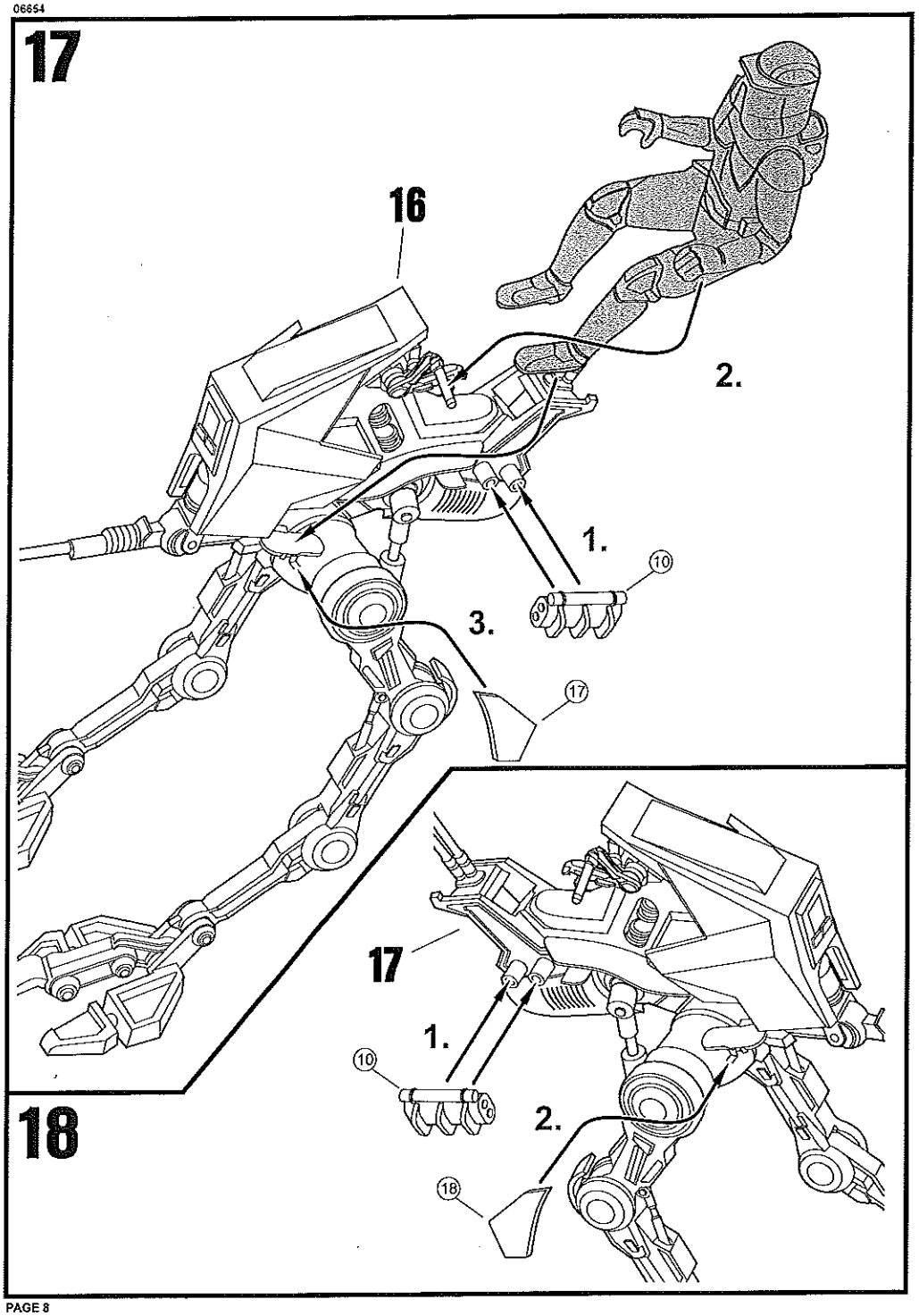
17
16
2.
1.
10
3.
17
17
1.
10
2.
18
18